セレクト35BD−07B（G）

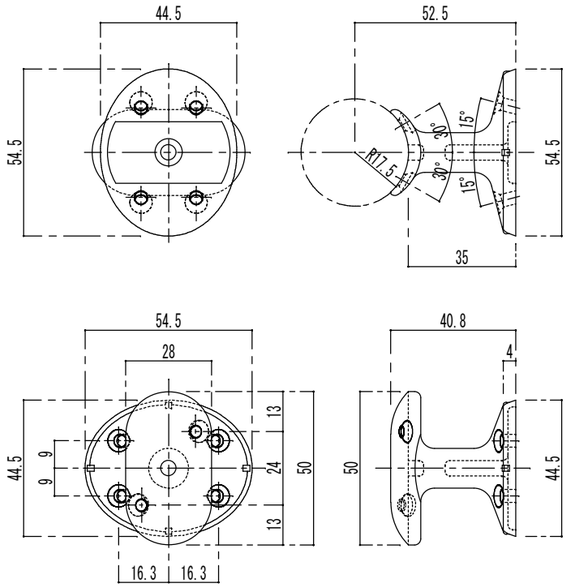

付属ねじ

手すり取付：⊕　丸皿ﾀｯﾋﾟﾝｸﾞ3.5×20溝付　2本
ﾌﾞﾗｹｯﾄ取付：⊕　皿ﾀｯﾋﾟﾝｸﾞ3.5×40溝付　4本

35ﾌﾞﾗｹｯﾄ縦型詳細図

BD-07B(G)

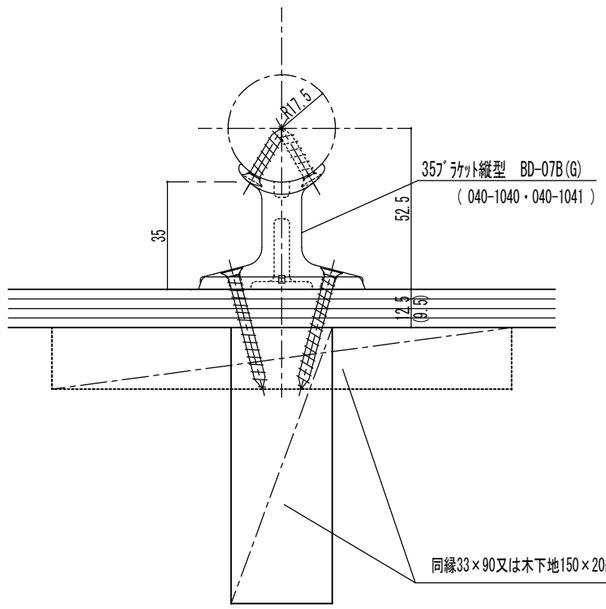

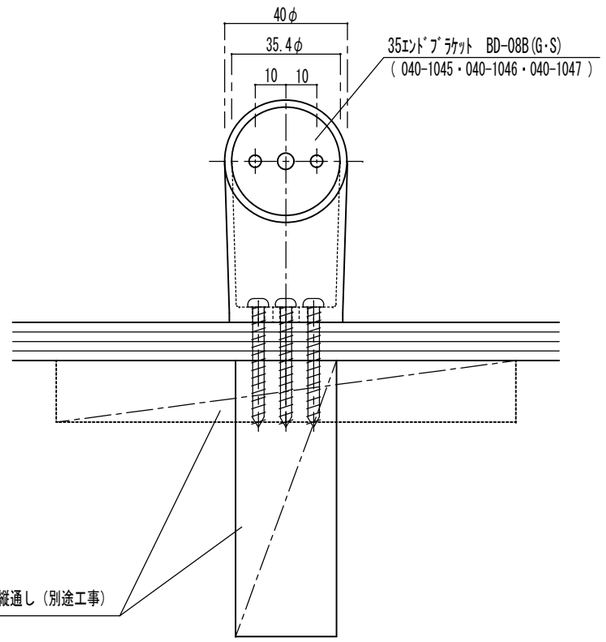

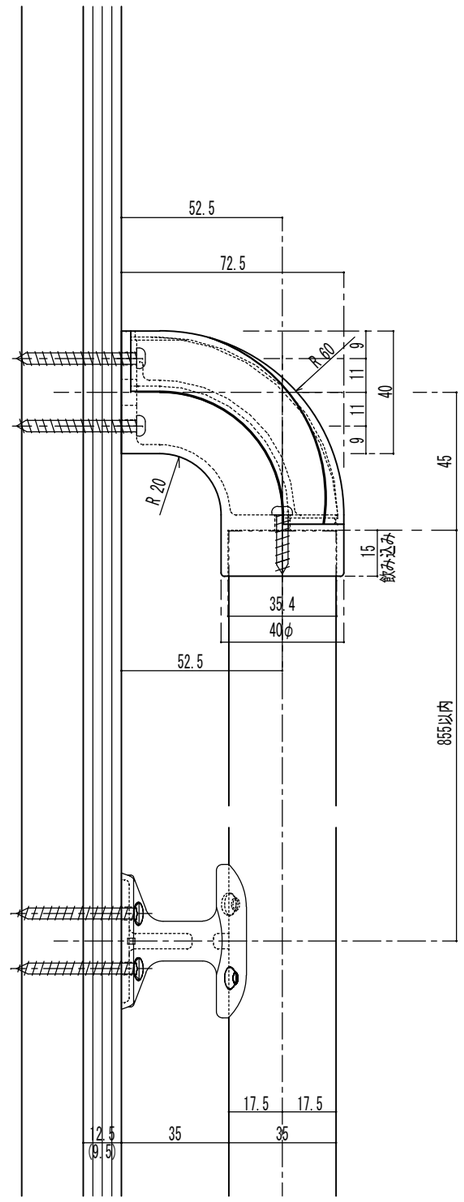

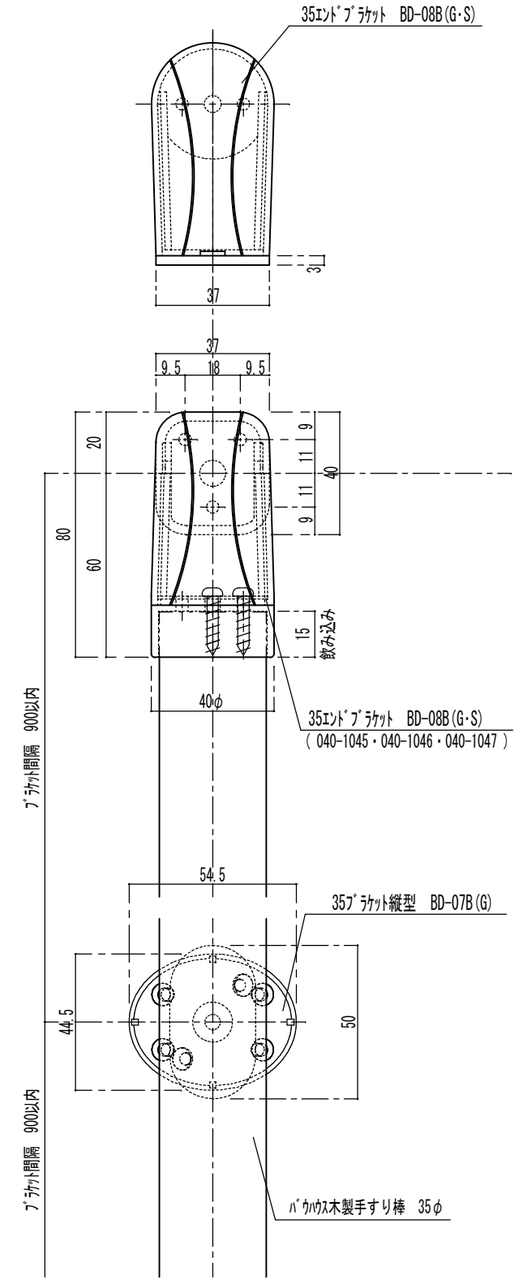

注意　金具を手すり棒や柱等にﾋﾞｽ止めする際には必ず下穴をあけてください。

品番	名称	数量	材質	表面処理	備考

記事：木下地納まり図

名称	ﾊﾞｳﾊｳｽｾﾚｸﾄ縦型詳細図 形式　笠木:ﾊﾞｳﾊｳｽ手すり棒35φ ﾌﾞﾗｹｯﾄ：BD-07B(G)	製図月日	08.03.27	承認	検図	設計	製図
図番	BD-07B(G)	尺度	1/2	マツ六株式会社 MaZROC CO.,LTD.			